baby jogger®

city tour™ 2

Stroller
Cochecito
Poussette

©2023 Baby Jogger NWL0001476129B 5/23

ASSEMBLY INSTRUCTIONS
INSTRUCCIONES DEL ENSAMBLAJE
DIRECTIVES DE MONTAGE

babyjogger.com
babyjogger.ca

Stroller Use Positions
Posiciones de uso del cochecito
Position d'utilisation de la poussette

Accessories sold separately
Los accesorios se venden por separado
Les accessoires sont vendus séparément.

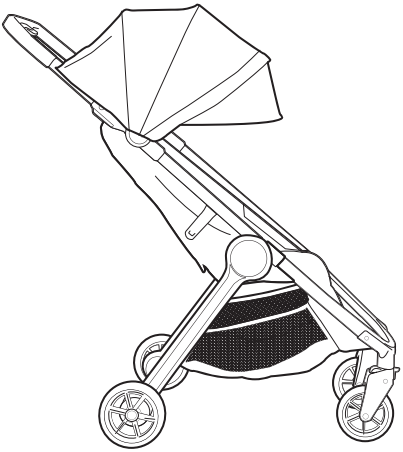

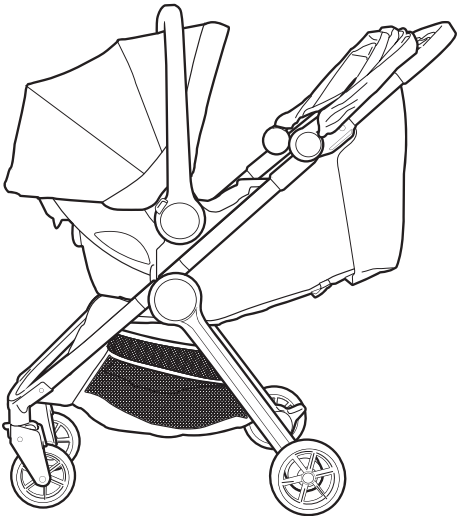

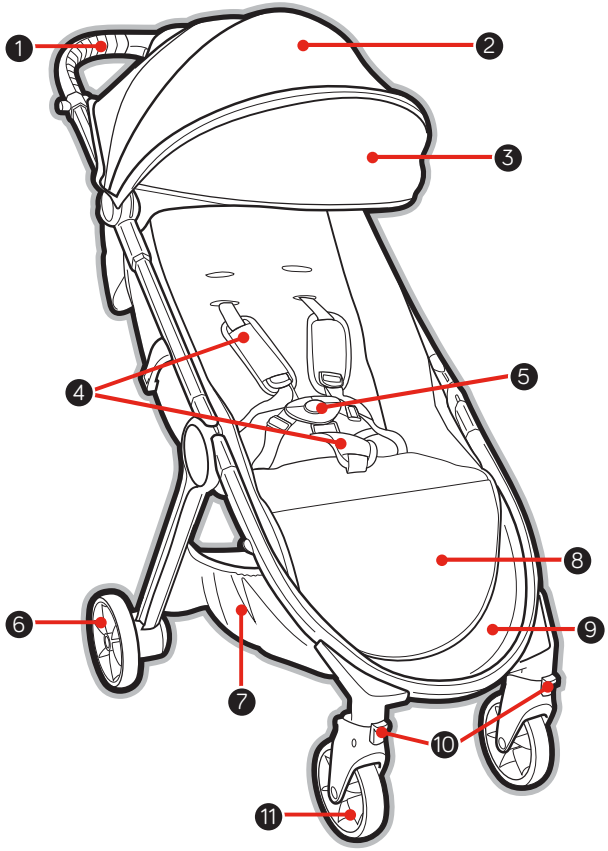

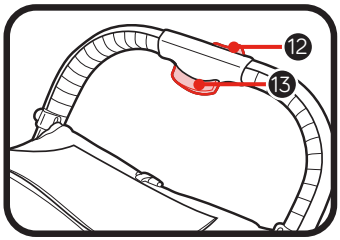

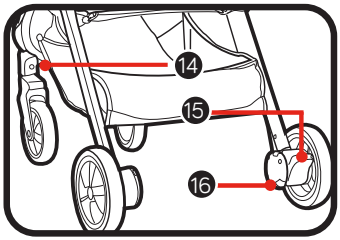

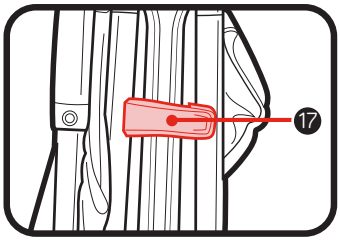

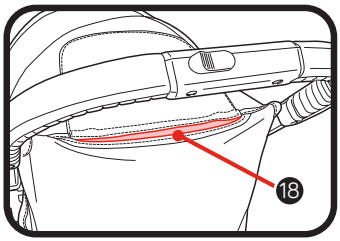

1 Handlebar
2 Canopy
3 Canopy Extension
4 Harness Pads and Buckle Pad
5 Harness Buckle
6 Rear Wheel
7 Storage Basket
8 Leg Support
9 Footwell
10 Swivel/Lock
11 Front Wheel
12 Handlebar Fold Release Button
13 Handlebar Fold Button
14 Front Wheel Release Button
15 Parking Brake
16 Rear Wheel Release Button
17 Auto-lock
18 Pocket (on certain models)

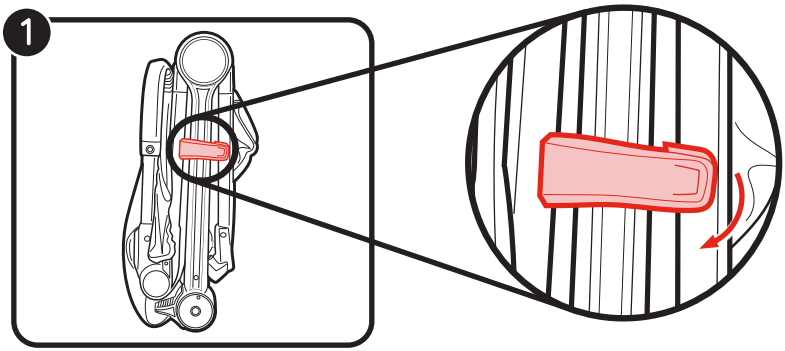

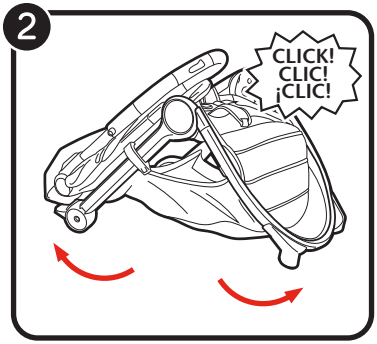
CLICK!
CLIC!
¡CLIC!

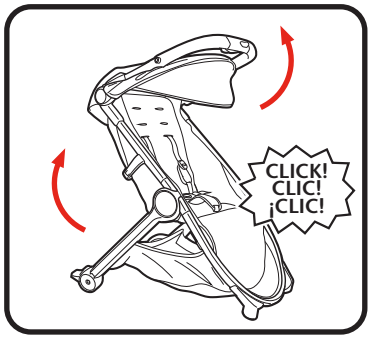
CLICK!
CLIC!
¡CLIC!

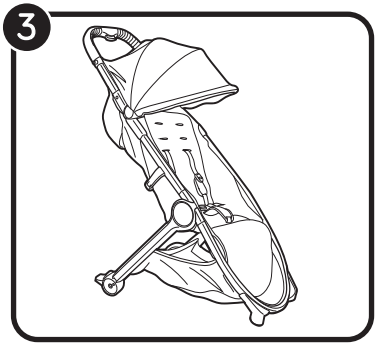

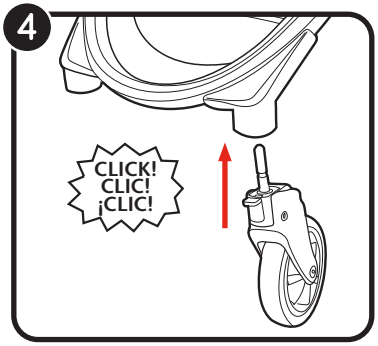
CLICK!
CLIC!
¡CLIC!

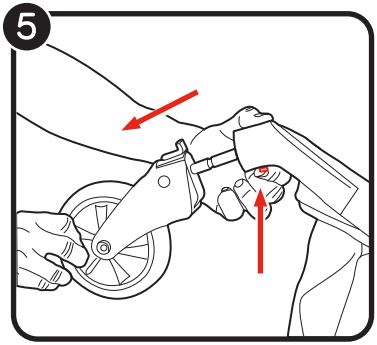

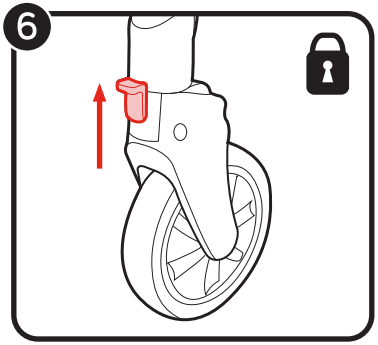

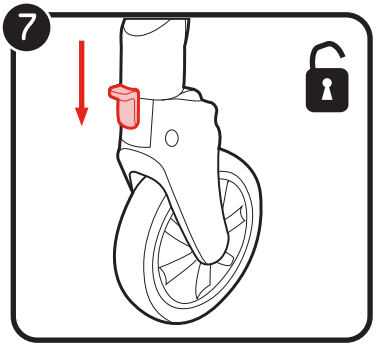
7

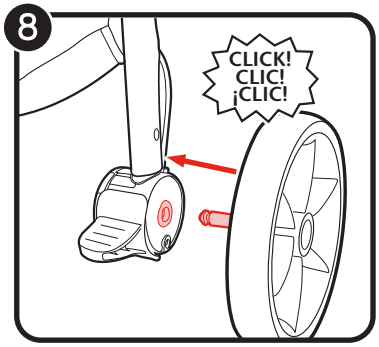
8
CLICK!
CLIC!
¡CLIC!

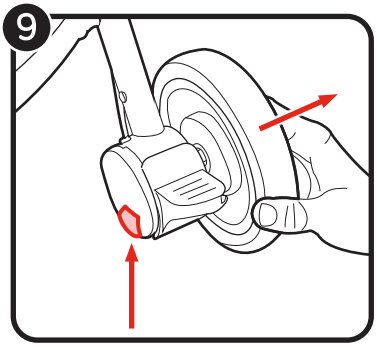
9

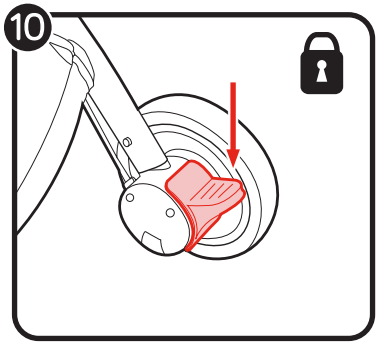
10

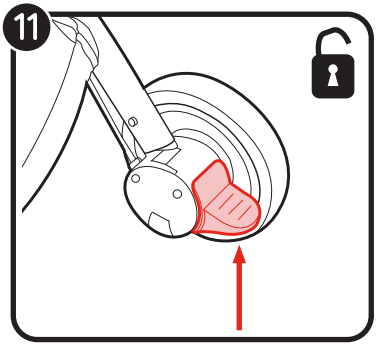
11

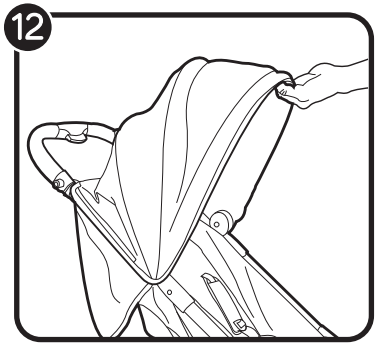
12

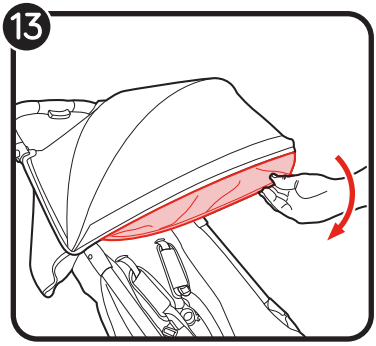
13

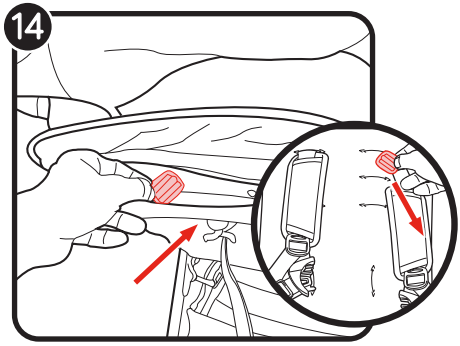
14

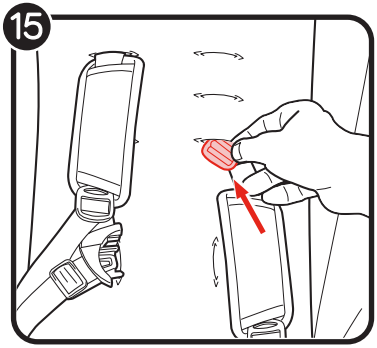
15

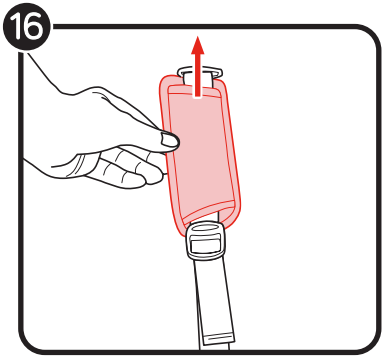
16

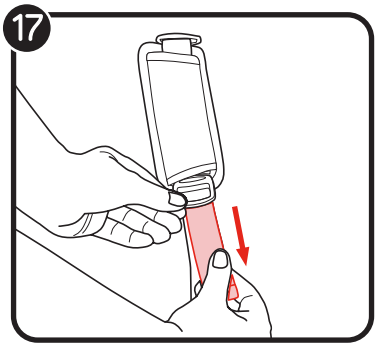
17

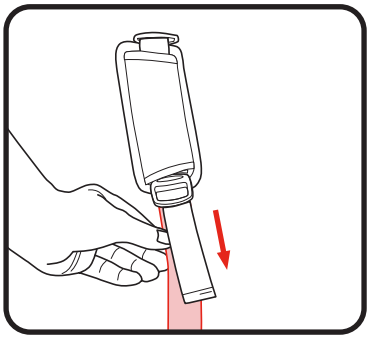

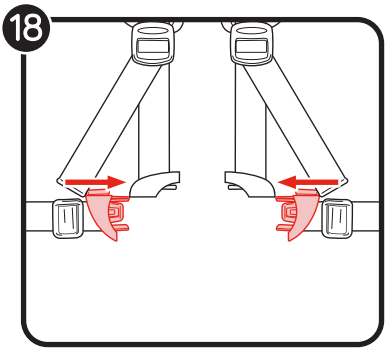
18

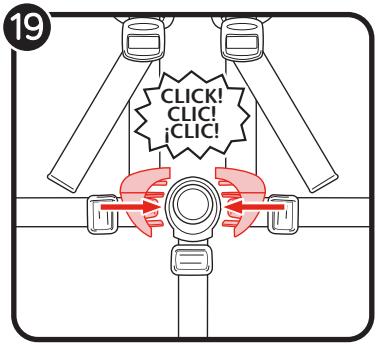
19
CLICK!
CLIC!
¡CLIC!

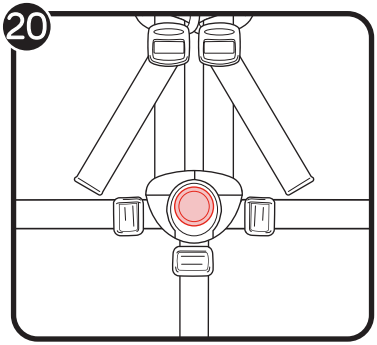
20

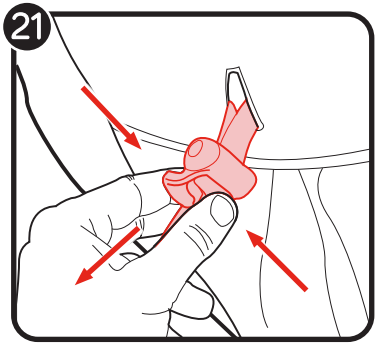
21

22

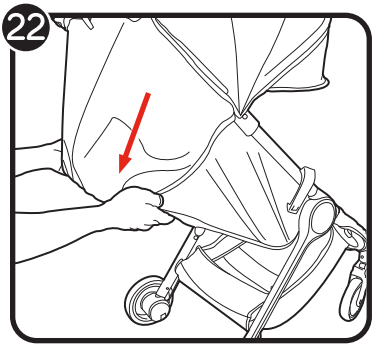

23

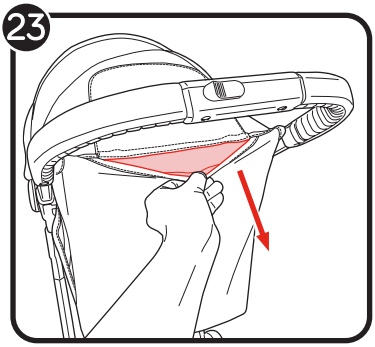

24

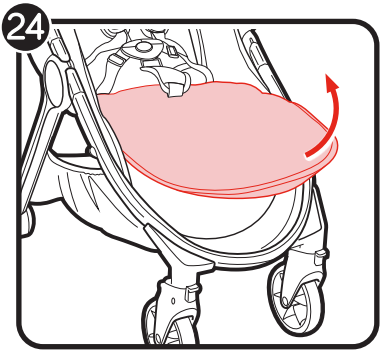

25

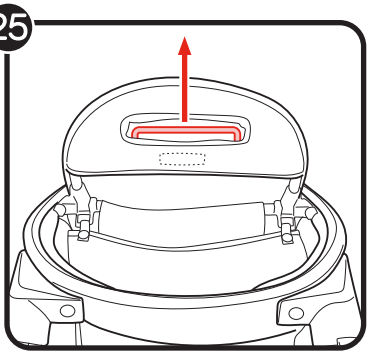

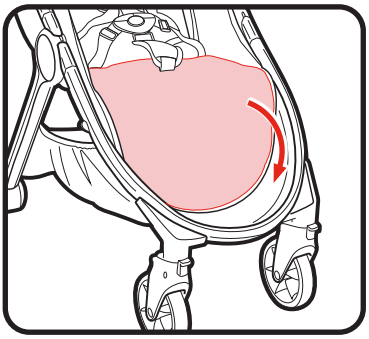

26

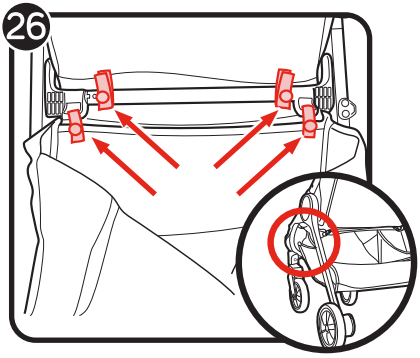

27

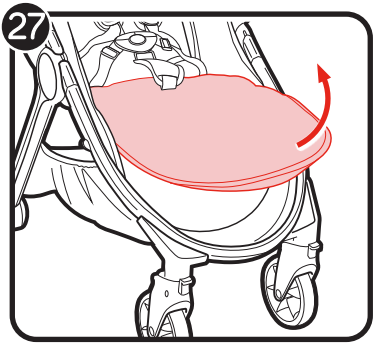

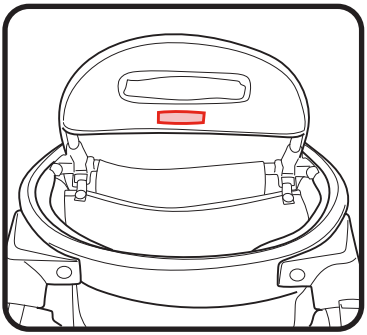

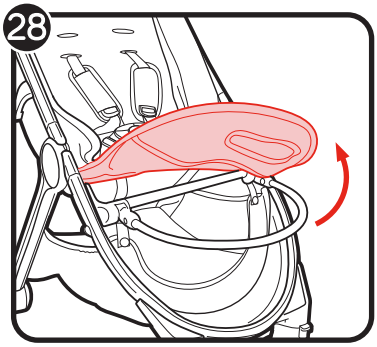
28

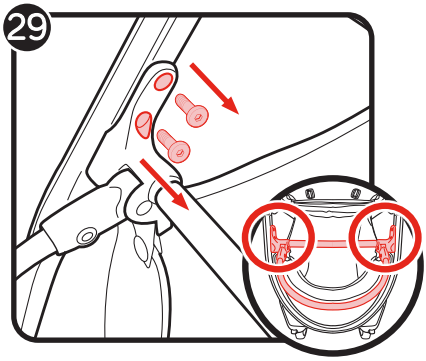
29

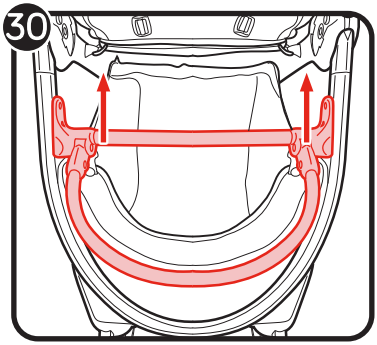
30

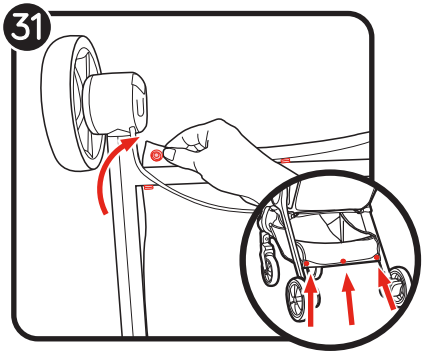
31

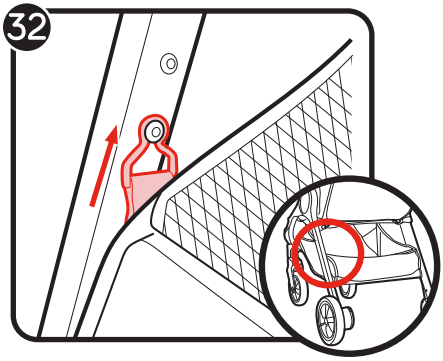
32

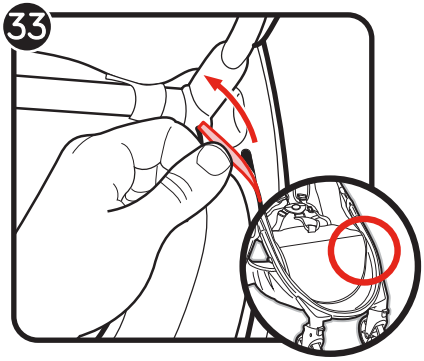
33

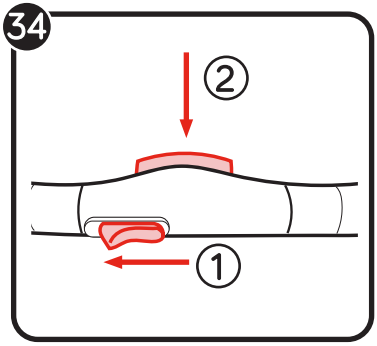
34
②
①

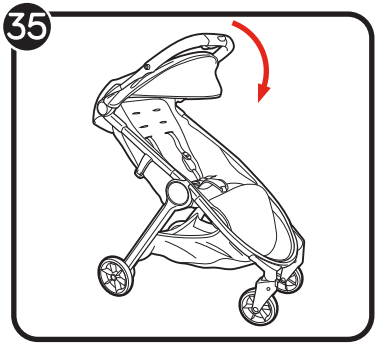
35

36

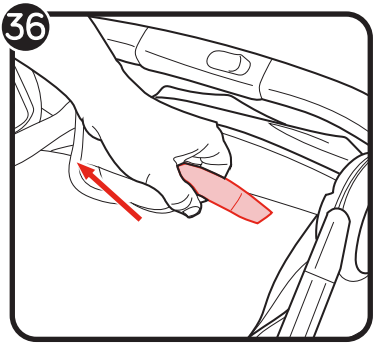

37

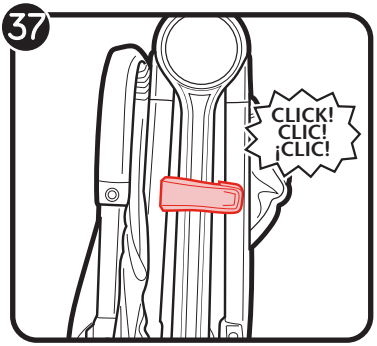

38

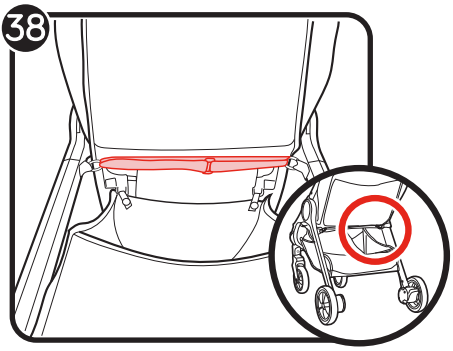

39

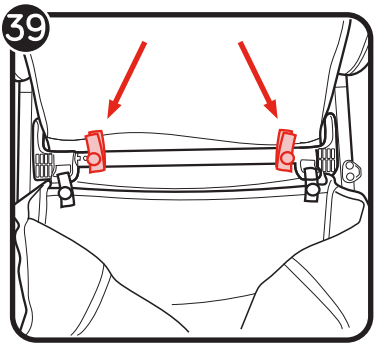

40

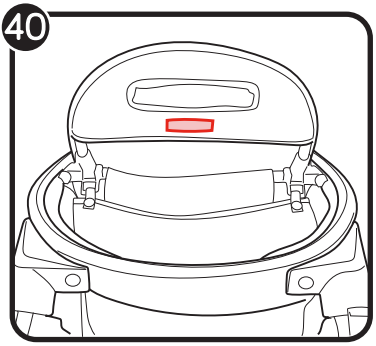

41

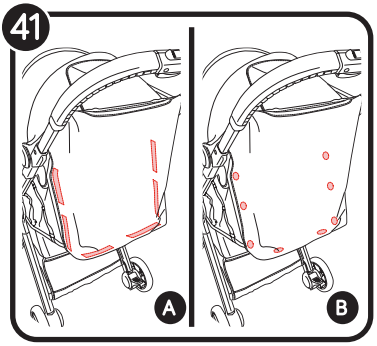

42

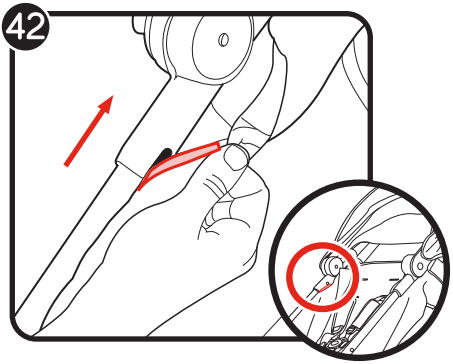

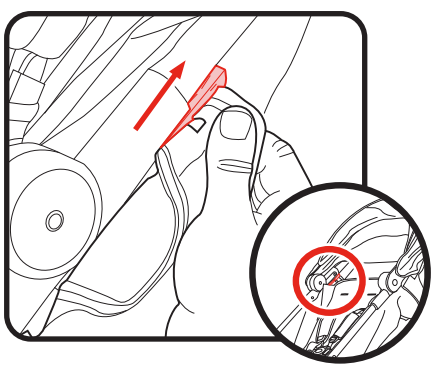

⚠ WARNING

IMPORTANT - Keep these instructions for future reference.

Read these instructions carefully before use. Your child's safety may be affected if you do not follow these instructions.

- This stroller is suitable for one child up to 45lb (20.5 kb) in weight and 40 in (101.6 cm) in height.
- Total weight load recommended for this stroller is 45 lb (20.5 kg) in the seat, 15 lb (7 kg) in the basket, and 1 lb (0.5 kg) in the pocket (if available). Excessive weight may cause a hazardous unstable condition to exist.
- This stroller is not suitable for running, jogging, skating or inline skating.
- Never leave your child unattended.
- Avoid serious injury from falling or sliding out. Always properly adjust and fasten seat belt or infant car seat harness.
- Do not let your child play with this product.
- Parcels or accessory items, or both, placed on the unit may cause the unit to become unstable.
- Any load attached to the handle affects the stability of the stroller. Do not hang bags from the handle.
- Stroller is not meant to be used for transporting children up or down stairs or escalators. Damage resulting to stroller will not be covered under warranty.
- This stroller does not replace a cot or a bed. Should your child need to sleep, then it should be placed in a suitable pram body, cot, or bed.
- Accessories which are not approved by Baby Jogger shall not be used.
- Only use replacement parts which are supplied or approved by Baby Jogger.
- Ensure that all the locking devices are engaged before use.
- Lock the brakes before loading and unloading your child and whenever the stroller is not moving.
- Always keep fingers and children away from moving parts when folding, unfolding, or adjusting the stroller to prevent finger/body part entrapment or pinching.
- Check that the car seat attachment devices are correctly engaged before use.
- For new born babies we recommend always to use the most reclined seat position.
- Discontinue using your stroller should it become damaged or broken.

FRAME

1 Unpack the stroller frame from the box and set the wheels aside.

Unlock the stroller by pulling the auto-lock lever.

2 Pull the lower front frame of the stroller away from the rear legs. Then, lift the seat back frame upwards from the rear legs. Lastly, unfold the handlebar upwards. The stroller will lock into position and you will hear a click.

3 Place the stroller in the upright position.

⚠ WARNING: Ensure that all the locking devices are engaged before use.

FRONT WHEEL

4 Installation

- Attach front wheels by sliding them into the front wheel mount until it clicks. Gently pull on the front wheel to make sure it is properly attached.

5 Removal

- While pressing the front wheel release button, gently slide the front wheel out of the front wheel mount.

SWIVEL FEATURE

6 Push the swivel lock button up to lock the front wheel to a fixed position.

7 Press the swivel lock button down to allow the front wheel assembly to swivel.

REAR WHEELS

8 Installation

- Align the rear wheel axle with the wheel mount on the stroller frame and insert it into the wheel mount until it locks into place. You will hear a click.
- Gently pull on the rear wheel to make sure it is properly attached.

9 Removal

- While pressing down on the wheel release button, gently slide the rear wheel out of the wheel mount.

BRAKE

10 To lock the brakes: push the brake lever down to engage the brakes.

11 To release the brakes: lift the brake lever up.

⚠ WARNING: Lock the brakes before loading and unloading your child and whenever the stroller is not moving.

CANOPY

12 Pull forward to open canopy, push backwards to close canopy.

13 To use the canopy extension: Pull the extension out from under the canopy until it snaps into place, push the extension under the main canopy to hide.

ADJUSTING SHOULDER STRAPS

14 From the back of the seat, undo the fastening strip and open the pocket to locate the plastic square stopper. Turn stopper and pass through the openings in the plastic board and seat fabric.

15 Reinsert stopper at seat opening closest to child's shoulders. Pass back through seat fabric and plastic board. Tug on strap to ensure stopper is locked. Repeat on both sides.

⚠ WARNING: Avoid serious injury from falling or sliding out. Always properly adjust and fasten safety harness.

⚠ WARNING: Always use the crotch strap in combination with the shoulder straps and waist belt.

16 Slide the harness pads up to access plastic guide on strap.

17 Hold the plastic guide and pull strap to tighten or loosen.

USING SAFETY HARNESS

18 Insert side strap buckle into harness buckle on both sides.

19 Insert connected harness and side strap buckles into the sides of the crotch buckle.

20 Press button on crotch buckle to release.

RECLINE THE BACKREST

21 Pinch the clamp behind the backrest, and slide it down to desired position.

22 Pull backrest down on both sides to match the clamp position. Reverse steps to return to the upright position.

⚠ WARNING: When making adjustments to the stroller seat, make sure child's head, arms, and legs are clear of moving seat parts and stroller frame.

POCKET (on certain models)

23 To access the storage pocket, open pocket opening on back of the canopy.

⚠ WARNING: Do not load storage pocket if parent console is used.

LEG SUPPORT INCLINE

24 Lift the leg support up in order to raise it.

25 To lower the leg support, pull the release bar underneath it and push it down.

BASKET REMOVAL

26 From under the front of the stroller, unfasten and unloop the four snaps.

27 Raise the calf support and undo the fastening strip underneath the leg support.

28 Pull the seat fabric off of the calf support bar.

29 Unscrew the two screws on either side of the calf support bar.

30 Pull the calf support bar up and out of the grooves.

31 From underneath the stroller, unfasten the snaps of the basket near the rear of the stroller.

32 At the rear of the stroller, push up on the hanging clips to remove them from the stroller frame.

33 Pull the basket fabric out of the channels in the footwell.

FOLDING

- Remove your child from the seat.
- Disengage front wheel swivel locks if engaged.
- Remove all attachments and all items from basket.

34 Slide the handlebar fold release button and hold it, then squeese the fold button on the handle bar and fold the handlebar forward.

35 Fold the upper stroller frame down to the lower stroller frame.

36 Pull up on the strap on the seat and let the frame collapse.

37 Make sure the auto-lock lever clicks into place.

REMOVING THE SEAT FABRIC

38 From the underside of the seat, unfasten the hook-and-loop and slide the strap through the D-ring.

39 Unfasten and unloop the two snaps underneath the seat.

40 Undo the fastening strip underneath the leg support.

41 Undo the six fastening strips on the back of the seat (A). On certain models you will need to unsnap the snaps on the back of the seat (B).

42 At the top of the seat, pull the seat fabric out of the channels in the frame.

NOTE: To reattach seat fabric, reverse steps 38-42. Push the seat piping at a slight angle into the channel until the seat in fully installed. Do not pull on the fabric.

⚠ WARNING: Make sure that all fasteners are properly closed when re-attaching the seat fabric.

CARE AND MAINTENANCE

To preserve the longevity of your stroller, it is important to perform simple, regular maintenance. From time to time, make sure that the joints and folding areas are still in good condition. If you hear any squeaking or feel tension, you can take your stroller to an authorized dealer for added lubrication. All repairs should only be carried out by an authorized dealer.

DO NOT use alcohol based disinfectants to clean this product.

CLEANING

Fabric

- Refer to your care tag on the seat pad for washing instructions
- Wipe clean using a damp cloth.
- Hand wash in cold water with mild soap.
- Machine wash separate in cold water, delicate cycle.
- Do not bleach.
- Do not tumble dry.
- Do not iron.
- Do not dry clean
- Fabric should be attached to frame to dry.
- Be sure to remove the metal frame and PE boads from the seat before washing.
- DO NOT use solvents, caustic or abrasive cleaning materials.

Plastic/Metal Parts

- Wipe clean using a mild soap and warm water.
- The wheels will need to be dried completely with a soft towel or cloth.
- DO NOT remove, dismantle or alter any part of the seat folding mechanism or brakes.

Leatherette Care

- Wipe clean using a mild soap and warm water.

STORING

- Sunshine can fade seat fabric and dry out tires, so storing your stroller indoors will prolong its good looks.
- DO NOT store outside.
- Ensure that the stroller is dry before storing for prolonged periods.
- Always store the stroller in a dry environment.
- Store the stroller in a safe place when not in use (i.e. where children cannot play with it).
- DO NOT place heavy objects on top of the stroller.
- DO NOT store the stroller near a direct heat source such as a radiator or fire.

Baby Jogger's Limited Lifetime Warranty:

Baby Jogger warrants that the frame is free of manufacturer defects for the lifetime of the product. Manufacturer's defects include but are not limited to the breaking of welds and frame tube damage. Textile or soft side materials and all other components shall be warranted for one year from the date of purchase (except for tubes and tires). Proof of purchase is required to make a warranty claim and the warranty is only extended to the original purchaser.

THIS WARRANTY DOES NOT COVER:

- Normal wear and tear
- Corrosion or rust
- Incorrect assembly, or the installation of third party parts or accessories not compatible with the original design
- Accidental or intentional damage, abuse or neglect, or use on stairs or escalators.
- Commercial use
- Improper storage/care of the unit

This warranty specifically excludes claims for indirect, incidental, or consequential damages. The implied warranties of merchantibility and fitness for a particular purpose is according to the specific warranty period for this model unit at time of purchase. Some states do not allow the exclusion or limitation of incidental or consquential damages, so the above limitations or exclustions may not apply to you. This warranty gives you specific legal rights, and you may also have other rights which vary from state to state. To know what your legal rights are in your state, consult your local or state consumer affairs office or your State's Attorney General.

If your stroller was purchased outside of the United States, please contact the distributor in the country nearest you. Their contact information can be found on our website at http://www.babyjogger.com. Claims for warranty outside of the country in which the product was purchased may incure shipping charges.

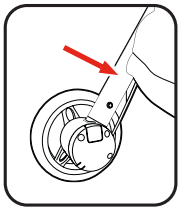

NOTE: When contacting Baby Jogger distributor regarding your stroller, please have your stroller's serial number and manufacturing date ready. It can be found on the inside of the rear leg.

Customer Care Contact Information:

Call: 1-800-241-1848 8:30am - 5:30pm EST, Mon - Fri.

Mail: Baby Jogger, LLC
4110 Premier Drive
High Point, NC 27265

www.babyjogger.com / www.babyjogger.ca

PLEASE DO NOT CONTACT THE PLACE OF PURCHASE FOR PARTS OR WARRANTY ISSUES

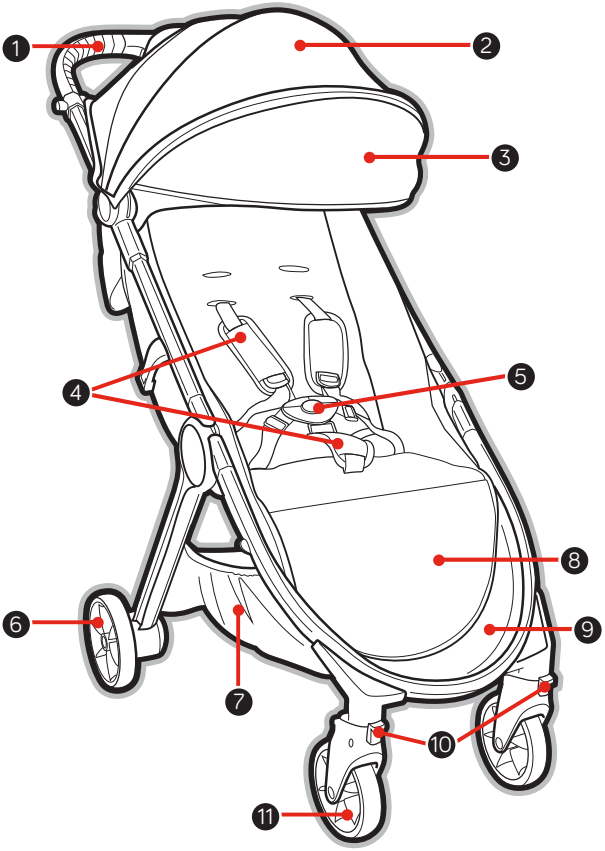

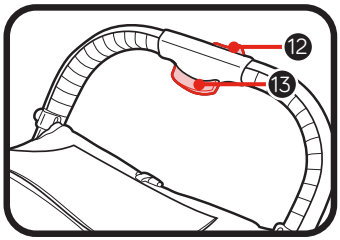

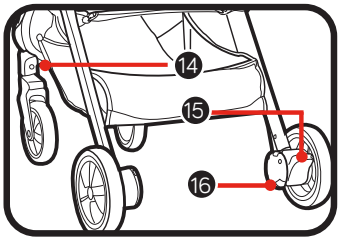

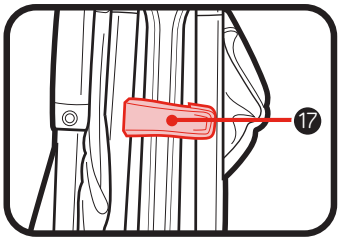

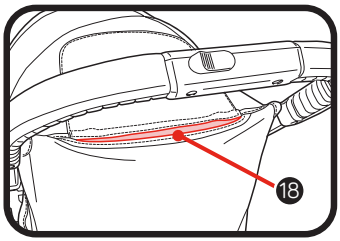

1 Manillar
2 Capota
3 Extensión de la capota
4 Almohadillas del arnés y de la hebilla
5 Hebilla del arnés
6 Rueda trasera
7 Canasta de almacenamiento
8 Apoyapiés
9 Hueco para los pies
10 Traba antigiratoria
11 Rueda delantera
12 Botón de liberación de pliegue del manillar
13 Botón de pliegue del manillar
14 Botón de liberación de las ruedas delanteras
15 Freno de estacionamiento
16 Botón de liberación de las ruedas traseras
17 Traba automática
18 Bolsillo (en ciertos modelos)

⚠ ADVERTENCIA

IMPORTANTE – Guarde estas instrucciones para referencia futura.

Lea estas instrucciones detenidamente antes del uso. La seguridad de su niño podría verse afectada si no cumple estas instrucciones.

- Este cochecito es adecuado para un niño de hasta 45 libras (20.5 kg) de peso y 40 pulgadas (101.6 cm) de estatura.
- Peso total de carga recomendado para este cochecito es 45 libras (20.5 kg) en el asiento, 15 libras (7 kg) en la canasta y 1 libra (0.5 kg) en el bolsillo (si está disponible). El peso excesivo podría causar que exista una condición inestable y peligrosa.
- Este cochecito no es adecuado para utilizarse mientras corre, hace jogging ni para ningún tipo de patinaje.
- Nunca deje a un niño sin atender.
- Evite serias lesiones causadas por caída o deslizamiento. Siempre ajuste y sujete correctamente el cinturón de seguridad o el arnés del asiento de automóvil para bebé.
- No deje que su niño juegue con este producto.
- Paquetes o accesorios, o ambos, colocados sobre la unidad pueden hacer que la unidad sea inestable.
- Cualquier carga sujetada a la manija afecta la estabilidad del cochecito. No cuelgue bolsas de la manija.
- El cochecito no debe usarse para transportar niños hacia arriba o abajo en escaleras o escaleras mecánicas. Daños resultantes al cochecito no estarán cubiertos bajo la garantía.
- Este cochecito no reemplaza una cama o cuna. En caso de que su niño necesite dormir, debe ponerlo en una cama, cuna o cuerpo del cochecito apto.
- Los accesorios que no están aprobados por Baby Jogger no deben usarse.
- Use solamente piezas de repuesto suministradas o aprobadas por Baby Jogger.
- Asegúrese de que todos los dispositivos de bloqueo estén activados antes de usarlo.
- Mantenga **siempre** los dedos y los niños alejados de las piezas en movimiento cuando pliegue, despliegue o ajuste el cochecito para prevenir que los dedos o partes del cuerpo queden atrapados o pellizcados.
- Trabe los frenos antes de cargar y descargar a su niño y cuando quiera el cochecito no esté en movimiento.
- Comprobar que los dispositivos de sujeción del asiento de automóvil para bebé están correctamente engranados antes del uso.
- Para bebés recién nacidos, recomendamos que use siempre la posición de asiento más reclinada.
- Deje de usar su cochecito si resulta dañado o roto.

ARMAZÓN

1 Desempaque el armazón del cochecito de la caja y deje a un lado las ruedas. Destrabe el cochecito tirando la palanca de traba automática.

2 Separe el armazón inferior delantero del cochecito de las patas traseras. Luego, levante hacia arriba el armazón del respaldo separándolo de las patas traseras. Por último, despliegue el manillar hacia arriba. Oirá un clic cuando el cochecito trabe en su posición.

3 Ponga el cochecito en la posición vertical.

⚠ ADVERTENCIA: Asegúrese de que todos los dispositivos de bloqueo estén activados antes de usarlo.

RUEDA DELANTERA

4 Instalación

- Sujete las ruedas delanteras deslizándolas hacia el soporte de la rueda delantera hasta que hagan clic. Tire suavemente de la rueda delantera para asegurarse de que esté correctamente sujetada

5 Extracción

- Mientras oprime el botón de liberación de la rueda delantera, deslice suavemente la rueda delantera fuera del montante de la rueda delantera.

CARACTERÍSTICA GIRATORIA

6 Empuje el botón de la traba giratoria hacia arriba para trabar la rueda delantera en una posición fija.

7 Oprima el botón de la traba giratoria hacia abajo para permitir que gire el ensamblaje de la rueda delantera.

⚠ ADVERTENCIA: Al cargar y descargar a un niño, trabe la rueda delantera en una posición fija. A pesar de que la rueda delantera de su cochecito se traba, no debe usarse para trotar o hacer ejercicios.

RUEDAS TRASERAS

8 Instalación

- Alinee el eje de la rueda trasera con el montante de la rueda en el armazón del cochecito e insértelo en el montante de la rueda hasta que se trabe en su lugar. Escuchará un sonido.
- Tire suavemente de la rueda trasera para asegurarse de que esté correctamente sujetada.

9 Extracción

- Mientras oprime hacia abajo el botón de liberación de la rueda, deslice suavemente la rueda trasera fuera del montante de la rueda.

FRENO

10 Para trabar los frenos: empuje la palanca del freno hacia abajo para activar los frenos.

11 Para liberar los frenos: levante la palanca del freno hacia arriba.

⚠ ADVERTENCIA: Trabe los frenos antes de cargar y descargar a su niño y cuando quiera el cochecito no esté en movimiento.

CAPOTA

12 Tire hacia adelante para abrir la capota y empuje hacia atrás para cerrarla.

13 Para usar la extensión de la capota: tire la extensión hacia afuera desde abajo de la capota hasta que se trabe en su lugar, empuje la extensión debajo de la capota principal para ocultarla.

AJUSTE DE LAS CORREAS DE LOS HOMBROS

14 Desde atrás del asiento, destrabe la tira de sujeción y abra el bolsillo para ubicar el tope cuadrado de plástico. Gire el tope y páselo por las aberturas en la tabla de polietileno y tela del asiento.

15 Vuelva a insertar el tapón en la abertura del asiento más cerca a los hombros del niño. Páselo hacia atrás por la tela del asiento y el soporte de plástico. Tire de la correa para asegurarse de que el tapón esté trabado. Repite el procedimiento en ambos lados.

⚠ ADVERTENCIA: Evite serias lesiones causadas por caídas o resbalones. Ajuste y sujete siempre correctamente el arnés de seguridad.

⚠ ADVERTENCIA: Use siempre la correa de la entrepierna en combinación con las correas de los hombros y el cinturón de la cintura.

16 Deslice las almohadillas del arnés hacia arriba para lograr el acceso a la guía de plástico en la correa.
17 Agarre la guía de plástico y tire la correa para tensionarla o aflojarla.

USAR EL ARNÉS DE SEGURIDAD

18 Inserte la hebilla de la correa lateral en la hebilla del arnés en ambos costados.
19 Inserte el arnés conectado y las hebillas de las correas laterales en los costados de la hebilla de la entrepierna.
20 Oprima el botón en la hebilla de la entrepierna para liberarlo.

RECLINACIÓN DEL RESPALDO

21 Apriete la abrazadera detrás del respaldo y deslícela hacia abajo hasta la posición deseada.
22 Tire hacia abajo del respaldo en ambos costados para corresponder con la posición de la abrazadera. Invierta los pasos para volverlo a la posición vertical.

⚠ ADVERTENCIA: Cuando realiza ajustes al asiento del cochecito, asegúrese de que la cabeza, brazos y piernas del niño estén lejos de piezas del asiento que se muevan y el armazón del cochecito.

INCLINACIÓN DEL APOYAPIÉS

23 Levante el apoyapiés para inclinarlo.
24 Para bajar el apoyapiés, tire de la barra de liberación que hay debajo del apoyapiés mientras baja el apoyapiés.

EXTRACCIÓN DE LA CANASTA

25 Debajo de la parte delantera del cochecito, desabroche y suelte los cuatro broches.
26 Levante el soporte para las pantorrillas y desabroche la tira de sujeción que hay debajo del soporte para las piernas.
27 Retire la tela del asiento de la barra del soporte para las pantorrillas.
28 Desenrosque los dos tornillos a cada lado de la barra del soporte para las pantorrillas.
29 Tire de la barra para el soporte para las pantorrillas hacia arriba y extráigala de las ranuras.
30 Desde debajo del cochecito, desabroche los broches de la canasta situados cerca de la parte trasera del cochecito.
31 En la parte trasera del cochecito, empuje hacia arriba de las presillas que cuelgan para retirarlas del armazón del cochecito.
32 Tire la tela de la canasta para retirarla de los canales del hueco para los pies.

PLIEGUE

- Saque al niño del asiento.
- Destrabe las ruedas delanteras si estan trabadas.
- Saque todos los accesorios y artículos de la canasta.

33 Deslice el botón de liberación de pliegue del manillar y sosténgalo. Luego, aprieta el botón de pliegue en el manillar y pliegue el manillar hacia adelante.
34 Pliegue el armazón superior del cochecito hacia el armazón inferior del cochecito.
35 Tire hacia arriba de la correa del asiento hasta que el armazón se pliegue.
36 Asegúrese de que la palanca de la traba automática se trabe en su lugar.

SACAR LA TELA DEL ASIENTO

37 Desde abajo del asiento, desabroche el gancho y bucle y deslice la correa por el anillo D.
38 Tire la tela de la canasta para retirarla de los canales del hueco para los pies.
39 Suelte la tira de sujeción que está debajo del apoyapiés.
40 Desenganche las seis tiras de sujeción situadas en el respaldo del asiento.
41 Retire la tela del asiento de los canales del armazón situada en la parte superior del asiento.

⚠ ADVERTENCIA: Asegúrese de que todos los sujetadores estén correctamente cerrados al volver a sujetar la tela del asiento.

CUIDADO Y MANTENIMIENTO

Para preservar la longevidad de su cochecito, es importante realizar tareas periódicas simples de mantenimiento. De vez en cuando, asegúrese de que las uniones y lugares con pliegues todavía estén en buenas condiciones. Si escucha algún ruido o siente algo de tensión, puede llevar el cochecito a un taller autorizado para que le agreguen más lubricante. Todas las reparaciones solamente deben ser completadas por un concesionario autorizado.

NO utilice desinfectantes a base de alcohol para limpiar este producto.

LIMPIEZA

Tela:

- Consulte la etiqueta de cuidado para las instrucciones de lavado:
  - Limpie con un trapo húmedo.
  - Lave a mano en agua fría con jabón suave.
  - Lave en la lavadora por separado con agua fría, en el ciclo delicado.
- No use blanqueador.
- No seque en la secadora.
- No planche.
- No limpie en seco.
- La tela debe sujetarse al armazón para secarse.
- Antes de lavarlo, asegúrese de retirar el armazón metálico y las tablas de polietileno del asiento.
- NO use solventes, productos cáusticos o materiales abrasivos para la limpieza.

Piezas de plástico/metal

- Limpie usando un jabón suave y agua tibia.
- Tendrá que secar las ruedas por completo con un paño o con una toalla suave.
- NO retire, desmonte ni modifique ninguna pieza de los frenos ni del mecanismo de plegado del asiento.

Cuidado del cuero sintético

- Limpie con un jabón suave y agua tibia.

ALMACENAMIENTO

- Los rayos del sol pueden desteñir la tela del asiento y resecar los neumáticos, por lo tanto, guardar el cochecito adentro prolongará su buen aspecto.
- NO lo guarde al aire libre.
- Asegúrese de que el cochecito esté seco antes de guardarlo por períodos prolongados.
- Guarde siempre el cochecito en un ambiente seco.
- Guarde el cochecito en un lugar seguro cuando no lo usa (por ej., donde los niños no pueden jugar con él).
- NO ponga objetos pesados encima del cochecito.
- NO guarde el cochecito cerca de fuentes de calor directas como un radiador o fuego.

Garantía limitada de por vida de Baby Jogger:

Baby Jogger garantiza que el armazón no tiene defectos de fabricación durante toda la vida del producto. Los defectos de fabricación incluyen pero no se limitan a la rotura de soldaduras y daños a los tubos del armazón. Los materiales textiles o blandos del costado y todos los otros componentes están garantizados por un año desde la fecha de compra (excepto los tubos y los neumáticos). Se requiere prueba de la compra para presentar una reclamación bajo la garantía y la garantía solamente se extiende al comprador original.

ESTA GARANTÍA NO CUBRE:

- Desgaste normal
- Corrosión o herrumbre
- Ensamblaje incorrecto o la instalación de piezas o accesorios de terceros que no sean compatibles con el diseño original
- Daño accidental o intencional, abuso o negligencia o uso en escaleras o escaleras mecánicas.
- Uso comercial
- Almacenamiento/cuidado inadecuado de la unidad

Esta garantía excluye específicamente reclamaciones por daños indirectos, incidentales o consecuentes. Las garantías implícitas de comerciabilidad y aptitud para un propósito particular se incluyen según el período de garantía específica de este modelo en el momento de la compra. Algunos estados no permiten la exclusión o limitación de daños incidentales o consecuentes, de manera que las limitaciones o exclusiones anteriores podrían no aplicarse a su caso. Esta garantía le brinda derechos legales específicos y podría tener otros derechos que varían de un estado a otro. Para conocer cuáles son sus derechos legales en su estado, consulte a la oficina local o del estado de asuntos al consumidor o al Fiscal General de su estado.

Si su cochecito fue comprado fuera de los Estados Unidos, por favor comuníquese con el distribuidor en el país más cercano. Se puede encontrar la información de contacto en nuestro sitio web en http://www.babyjogger.com. Las reclamaciones por garantía fuera del país en el que se compró el producto podrían incurrir cargos por envío.

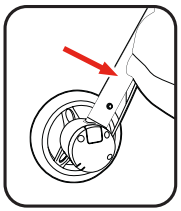

NOTA: Cuando se comunica con el distribuidor de Baby Jogger sobre su cochecito, por favor tenga a mano el número de serie de su cochecito y la fecha de fabricación. Se los pueden encontrar en el interior de la pata trasera.

Información de contacto de atención al cliente:

Llame al: 1-800-241-1848 8:30am - 5:30pm EST, Mon - Fri.

Correo: Baby Jogger, LLC
4110 Premier Drive
High Point, NC 27265

www.babyjogger.com / www.babyjogger.ca

NO CONTACTE EL LUGAR DE COMPRA PARA PIEZAS NI CUESTIONES DE GARANTÍA

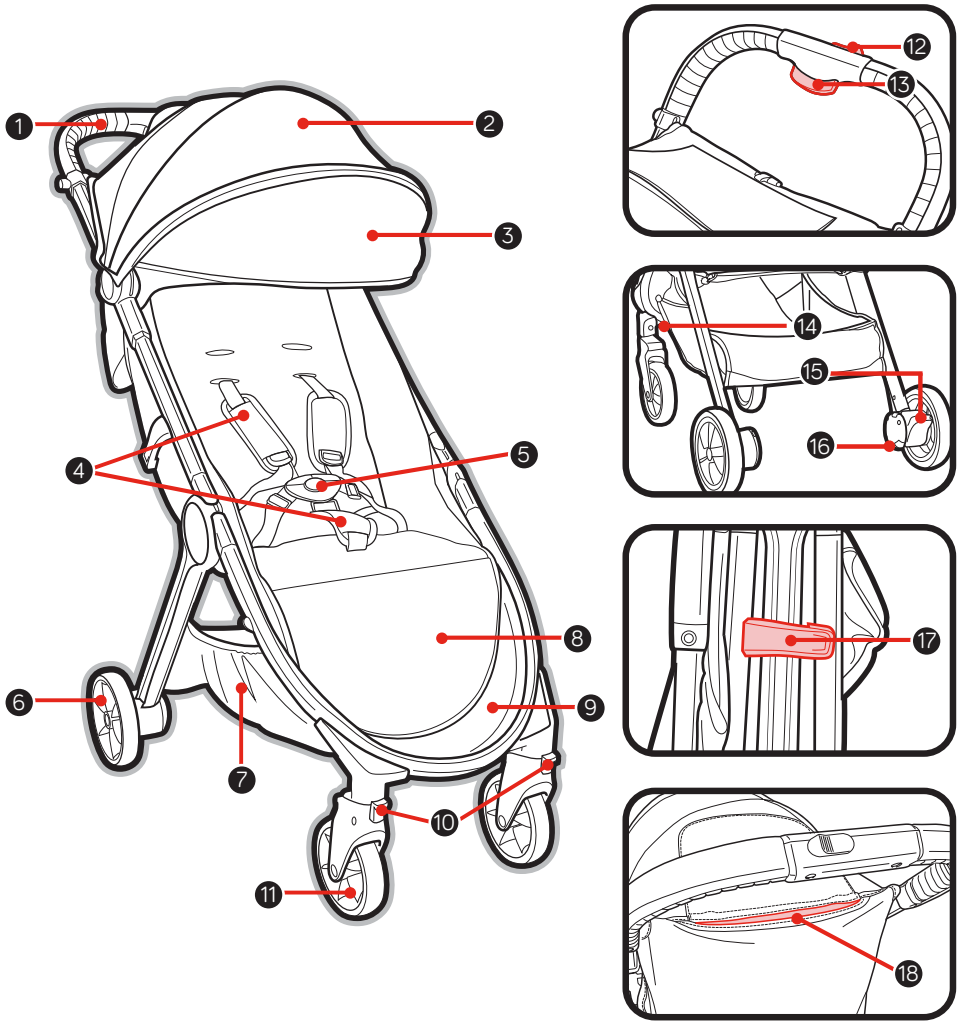

1 Poignées
2 Baldaquin
3 Rallonge du baldaquin
4 Coussins du harnais et coussin de la boucle
5 Boucle du harnais
6 Roulette arrière
7 Porte-bagages
8 Repose-pieds
9 Repose-pieds
10 Roulette pivotante/verrou
11 Roulette avant
12 Bouton de dégagement de la poignée
13 Bouton de pliage de la poignée
14 Bouton de dégagement de roulette avant
15 Frein de stationnement
16 Bouton de dégagement de roulette arrière
17 Verrouillage automatique
18 Pochette (sur certains modèles)

⚠ MISE EN GARDE

IMPORTANT - Conserver ce mode d'emploi pour consultation future.

Lire attentivement toutes ces directives avant utilisation. Ne pas respecter ces consignes peut compromettre la sécurité de l'enfant.

- Cette poussette convient à un enfant jusqu'à ce qu'il atteigne un poids de 20,5 kg (45 lb) et une taille de 101,6 cm (40 po).
- La charge totale recommandée pour cette poussette est de 20,5 kg (45 lb) dans le siège, 7 kg (15 lb) dans le panier et 0,5 kg (1 lb) dans la pochette (lorsque présente). Tout poids excessif peut occasionner une situation dangereuse d'instabilité.
- Cette poussette n'est pas conçue pour la course, le jogging, le patin ou le patin à roues alignées.
- Ne jamais laisser un enfant sans surveillance.
- Éviter les blessures graves suite à une chute ou en glissant. Toujours attacher et régler adéquatement la ceinture de sécurité ou le harnais du siège d'auto pour bébé.
- Ne pas permettre à l'enfant de jouer avec ce produit.
- Les colis et les accessoires placés sur la poussette peuvent la rendre instable.
- Le fait d'accrocher une charge à la poignée affecte la stabilité de la poussette. Ne pas suspendre de sacs à la poignée.
- Cette poussette n'est pas conçue pour transporter les enfants dans des escaliers fixes ou mobiles. La garantie ne couvre pas les dommages à la poussette qui en résulteraient.
- Ce produit ne constitue pas une surface de sommeil sécuritaire. Si l'enfant s'endort, il faut assurer une surveillance adéquate en tout temps pour sa sécurité. Pour dormir, les enfants doivent être installés dans des couchettes ou sur des surfaces de sommeil sécuritaires approuvées.
- Les accessoires non approuvés ne doivent pas être utilisés.
- N'utiliser que des pièces détachées fournies ou approuvées par Baby Jogger.
- S'assurer que tous les dispositifs de verrouillage sont correctement enclenchés avant utilisation.
- Verrouiller les freins avant d'installer et de retirer l'enfant et lorsque la poussette est immobile.
- Toujours garder les doigts et les enfants éloignés des pièces mobiles en repliant, déployant ou réglant la poussette afin d'éviter de coincer ou de pincer les doigts/parties du corps.
- S'assurer que les dispositifs de ou du siège d'auto sont correctement ancrés avant l'emploi.
- Pour les nouveaux-nés, toujours utiliser la position la plus inclinée.
- Cesser d'utiliser votre poussette si elle devient endommagée ou brisée.

CADRE

1 Sortir le cadre de la poussette de la boîte et mettre les roulettes de côté.

Déverrouiller la poussette en tirant sur le levier de verrouillage automatique.

2 Tirer le cadre avant inférieur de la poussette pour l'éloigner des pattes arrière. Soulever ensuite le cadre du dossier pour l'éloigner des pattes arrière. Enfin, déplier la poignée en la déplaçant vers le haut. La poussette se verrouillera en place et émettra un déclic.

3 Placer la poussette en position verticale.

⚠ MISE EN GARDE : S'assurer que tous les dispositifs de verrouillage sont correctement enclenchés avant utilisation.

ROULETTE AVANT

4 Installation

- Insérer les roulettes avant en les glissant dans leur support jusqu'à ce qu'elles s'enclenchent en place. Tirer délicatement sur chaque roulette avant pour s'assurer qu'elle est bien fixée.

5 Retrait

- Tout en appuyant sur le bouton de dégagement de la roulette avant, faire glisser doucement la roulette avant hors de sa base.

FONCTION PIVOTANTE

6 Soulever le bouton de verrouillage de roulette pivotante pour verrouiller la roulette avant en position fixe.

7 Appuyer sur le bouton verrouillage de la roulette pivotante afin de permettre à la roulette avant de pivoter.

⚠ MISE EN GARDE : Toujours verrouiller la roulette avant en position fixe lors de l'installation et du retrait de l'enfant. Bien que la roulette avant de la poussette se verrouille, elle n'est pas prévue pour faire du jogging ou de l'exercice.

ROULETTES ARRIÈRE

8 Installation

- Aligner l'essieu arrière avec la base de la roulette sur le cadre de la poussette et l'insérer dans la base de la roulette jusqu'à ce qu'elle se verrouille en place. Un déclic se fera entendre.
- Tirer délicatement sur la roulette arrière pour s'assurer qu'elle est bien fixée.

9 Retrait

- Tout en appuyant sur le bouton de dégagement de la roulette, faire glisser doucement la roulette arrière hors de sa base.

FREIN

10 Pour verrouiller les freins : abaisser la pédale de frein pour actionner les freins.

11 Pour déverrouiller les freins : soulever la pédale de frein.

⚠ MISE EN GARDE : Verrouiller les freins avant d'installer et de retirer l'enfant et lorsque la poussette est immobile.

BALDAQUIN

12 Tirer vers l'avant pour ouvrir le baldaquin et pousser vers l'arrière pour le fermer.

13 Pour utiliser la rallonge de baldaquin: tirer la rallonge de sous le baldaquin jusqu'à ce qu'elle s'enclenche en place; pousser la rallonge sous le baldaquin principal pour la cacher.

RÉGLAGE DES COURROIES D'ÉPAULE

14 À partir de l'arrière du siège, détacher la bande autoagrippante et ouvrir la pochette afin de localiser le buttoir carré en plastique. Tourner le buttoir et le passer à travers les ouvertures du panneau de polyéthylène et le tissu du siège.

15 Réinsérer le buttoir dans l'ouverture du siège la plus près des épaules de l'enfant. Réinsérer à travers le tissu et le panneau de plastique. Tirer sur la sangle pour s'assurer que le buttoir est bien verrouillé. Répéter l'opération des deux côtés.

⚠ MISE EN GARDE : Pour éviter les blessures graves suite à une chute ou en glissant, toujours attacher et régler adéquatement le harnais de sécurité.

⚠ MISE EN GARDE : Toujours utiliser la courroie de fourche conjointement aux courroies de la taille et des épaules.

16 Glisser les coussins du harnais suffisamment pour pouvoir accéder au guide en plastique sur la courroie.

17 Tenir le guide en plastique et tirer sur la courroie pour la serrer ou la desserrer.

UTILISATION DU HARNAIS DE SÉCURITÉ

18 Insérer la boucle de chaque courroie latérale dans la boucle centrale du harnais, de chaque côté.

19 Insérer les boucles des deux courroies latérales et de la boucle centrale reliées dans les côtés de la boucle d'entre-jambes.

20 Appuyer sur le bouton de la boucle de l'entre-jambes pour la libérer.

INCLINAISON DU DOSSIER

21 Comprimer la pince derrière le dossier et la faire glisser vers le bas pour obtenir la position recherchée.

22 Abaisser le dossier des deux côtés pour correspondre à la position de la pince. Inverser les étapes pour revenir à la position verticale.

⚠ MISE EN GARDE: Lors des réglages du siège de la poussette, s'assurer que la tête de l'enfant, ses bras et ses jambes sont loin des pièces mobiles du siège et du cadre de la poussette.

POCHETTE (sur certains modèles)

23 Pour accéder à la pochette de rangement, ouvrir la pochette située à l'arrière du baldaquin.

⚠ MISE EN GARDE : Ne pas remplir la pochette de rangement si la console pour adulte est utilisée.

INCLINAISON DU REPOSE-PIEDS

24 Soulever le repose-pieds pour l'incliner.

25 Pour abaisser le repose-pieds, tirer sur la barre de dégagement située en dessous et appuyer dessus.

RETRAIT DU PORTE-BAGAGES

26 À partir du devant de la poussette, détacher et séparer les quatre attaches à pression.

27 Soulever le support à mollets et détacher la bande de fixation située sous l'appui-jambes.

28 Tirer la housse du siège pour la détacher de la barre du support à mollets.

29 Dévisser les deux vis situées de chaque côté de la barre du support à mollets.

30 Tirer vers le haut et hors des rainures.

31 À partir du dessous de la poussette, détacher les boutons-pression du porte-bagages, près de l'arrière de la poussette.

32 Derrière la poussette, soulever les attaches de suspension pour les détacher du cadre de la poussette.

33 Tirer le tissu du porte-bagages hors des sillons du repose-pieds.

PLIAGE

- Retirer l'enfant du siège.
- Déverrouiller les roulettes pivotantes avant.
- Retirer tous les accessoires et tous les articles du porte-bagages.

34 Glisser le bouton de dégagement de la poignée et le maintenir en place, puis comprimer le bouton de pliage situé sur la poignée et plier la poignée vers l'avant.

35 Abaisser le cadre supérieur de la poussette vers le cadre inférieur de la poussette.

36 Tirer sur la courroie du siège et laisser le cadre s'affaisser.

37 S'assurer que le levier de verrouillage automatique s'enclenche en place.

RETRAIT DE LA HOUSSE DU SIÈGE

38 À partir du dessous du siège, détacher la bande autoagrippante et la glisser à travers l'anneau en D.

39 Détacher et séparer les deux attaches situées sous le siège.

40 Détacher la bande de fixation située sous le repose-pieds.

41 Détacher les six bandes de fixation situées à l'arrière du siège (A). Sur certains modèles, il est nécessaire de détacher les attaches à pression situées à l'arrière du siège (B).

42 Au sommet du siège, tirer la housse du siège hors des sillons du cadre.

REMARQUE : Pour rattacher le tissu du siège, inverser les étapes 38 à 42. Pousser les tubes du siège légèrement inclinés dans le sillon jusqu'à ce que le siège soit entièrement installé. Ne pas tirer sur le tissu.

⚠ MISE EN GARDE : S'assurer que toutes les attaches sont correctement fixées lors de la réinstallation du tissu du siège.

SOIN ET ENTRETIEN

Afin de préserver la longévité de la poussette, il est important d'exécuter régulièrement des tâches d'entretien simples. De temps en temps, s'assurer que les joints et les pentures sont toujours en bon état. Si des grincements se font entendre ou en présence de résistance, la poussette peut être amenée chez un revendeur autorisé pour la faire lubrifier. Toutes les réparations doivent être faites uniquement par un concessionnaire agréé.

NE PAS utiliser de désinfectants à base d'alcool pour nettoyer ce produit.

NETTOYAGE

Tissu

- Consulter les directives de lavage sur l'étiquette d'entretien :
- Nettoyer en essuyant avec un linge humide.
- Laver à la main à l'eau froide avec un détergent doux.
- Laver à la machine séparément à l'eau froide au cycle délicat.
- N'utiliser aucun agent de blanchiment.
- Ne pas mettre dans la sécheuse.
- Ne pas repasser.
- Ne pas nettoyer à sec.
- Le tissu doit être fixé au cadre pour sécher.
- S'assurer d'enlever le cadre de métal et les panneaux de polyéthylène avant le lavage.
- NE PAS utiliser de solvant ni de produit caustique ou abrasif pour nettoyer.

Pièces de plastique et de métal

- Essuyer avec un savon doux et de l'eau chaude.
- Il faut ensuite assécher complètement les roulettes avec une serviette ou un linge doux.
- NE PAS enlever, démonter ni modifier les composants du mécanisme de pliage du siège ou des freins.

Entretien du similicuir

- Essuyer avec un savon doux et de l'eau chaude.

RANGEMENT

- Le soleil peut faire pâlir le tissu du siège et faire sécher les pneus. Aussi, ranger la poussette à l'intérieur prolongera sa beauté.
- NE PAS ranger à l'extérieur.
- S'assurer que la poussette est sèche avant de la ranger pour des périodes prolongées.
- Toujours entreposer la poussette dans un endroit sec.
- Ranger la poussette dans un endroit sûr lorsqu'elle n'est utilisée (c'est à dire hors de portée des enfants).
- NE PAS placer d'objets lourds sur le dessus de la poussette.
- NE PAS ranger la poussette près d'une source directe de chaleur comme un radiateur ou un foyer.

Garantie à vie limitée de Baby Jogger

Baby Jogger garantit que le cadre est sans défaut de fabrication pour toute la durée de vie du produit. Les défauts de fabrication comprennent, sans s'y limiter, le bris des soudures et les dommages au tube du cadre. Tous les matériaux souples (textile) et toutes les autres pièces sont garantis pour un an à partir de la date d'achat (à l'exception des pneus et des chambres à air). Une preuve d'achat originale est requise pour faire une réclamation et la garantie est accordée à l'acheteur original seulement.

LA GARANTIE NE COUVRE PAS :

- Usure normale
- Corrosion ou rouille
- Erreurs de montage ou installation de pièces non autorisées ou d'accessoires non compatibles avec le modèle original
- Dommages accidentels ou intentionnels, usage abusif, négligence ou utilisation dans les escaliers fixes ou mobiles.
- Usage commercial
- Rangement/soin inadéquat de la poussette

Cette garantie exclut expressément toutes réclamations pour dommages indirects, accessoires ou consécutifs. Toute garantie implicite de valeur marchande et d'aptitude à un usage particulier se rapporte à la période de garantie précise à ce modèle lors de l'achat. Étant donné que certaines provinces et certains territoires interdisent l'exclusion ou la limitation des dommages-intérêts accessoires ou indirects, les limitations ou exclusions mentionnées cidessus ne s'appliquent peut-être pas à votre cas. Cette garantie vous confère des droits juridiques précis et vous pouvez aussi avoir d'autres droits qui varient d'une province et d'un territoire à l'autre. Pour connaître les droits conférés par la loi dans votre province ou territoire, consulter l'agence locale de protection des consommateurs.

Si la poussette a été achetée à l'extérieur du Canada, veuillez communiquer avec le distributeur local le plus près de chez vous. Ses coordonnées se trouvent dans le site Web : http://www.babyjogger.ca. Les réclamations en vertu de la garantie effectuées de l'extérieur du pays où le produit a été acheté peuvent donner lieu à des frais d'expédition

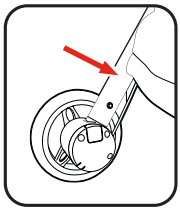

REMARQUE : Lorsque vous communiquez avec le distributeur Baby Jogger au sujet de la poussette, ayez sous la main le numéro de modèle de la poussette et sa date de fabrication. Ces renseignements se trouvent sur le mécanisme de pliage de droite.

Renseignements Canadien sur le service à la clientèle :

Composer le : 1-800-241-1848

Courrier : Baby Jogger, LLC
4110 Premier Drive
High Point, NC 27265

www.babyjogger.com / www.babyjogger.ca

VEUILLEZ NE PAS COMMUNIQUER AVEC LE DÉTAILLANT POUR OBTENIR DES PIÈCES OU DU SERVICE EN VERTU DE LA GARANTIE

NOTES/NOTAS:

Product Registration
Enregistrement du produit
Registro del producto

To register your Baby Jogger product from within the U.S.A. visit us online at www.babyjogger.com or return registration card provided with your product. In Canada, visit www.babyjogger.com to register your product.

Pour inscrire votre produit Baby Jogger aux États-Unis, visiter notre site internet www.babyjogger.com ou retourner la carte d'enregistrement fournie avec le produit. Au Canada, visiter www.babyjogger.com pour enregistrer votre produit.

Para registrar su producto Baby Jogger desde dentro de los EE.UU., visítenos en línea en www.babyjogger.com o envíe la tarjeta de registro provista con su producto. En Canadá, visite www.babyjogger.com para registrar su producto.

Baby Jogger, LLC
6655 Peachtree Dunwoody Rd. NE • Atlanta, GA 30328
1.800.241.1848 • www.babyjogger.com